Гостиная «Ненси 1»

2800x2000x466

Правое исполнение

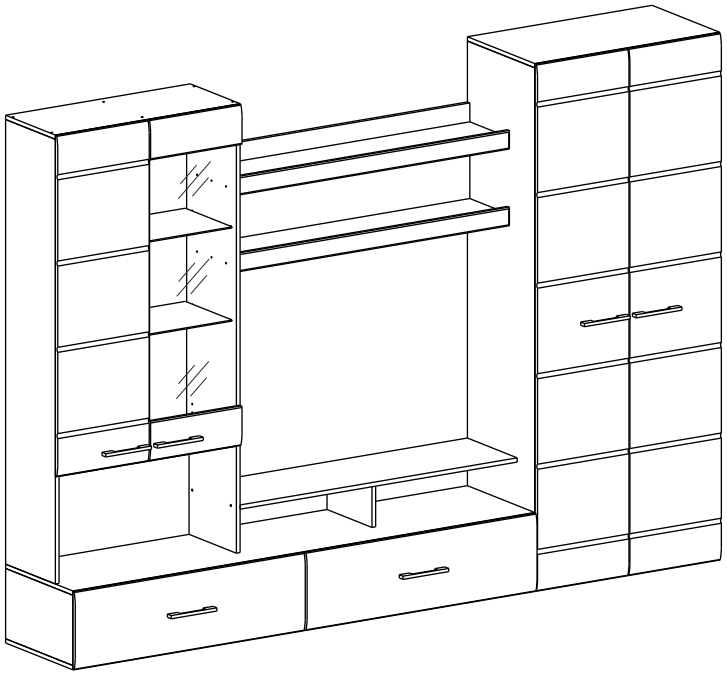

Левое исполнение

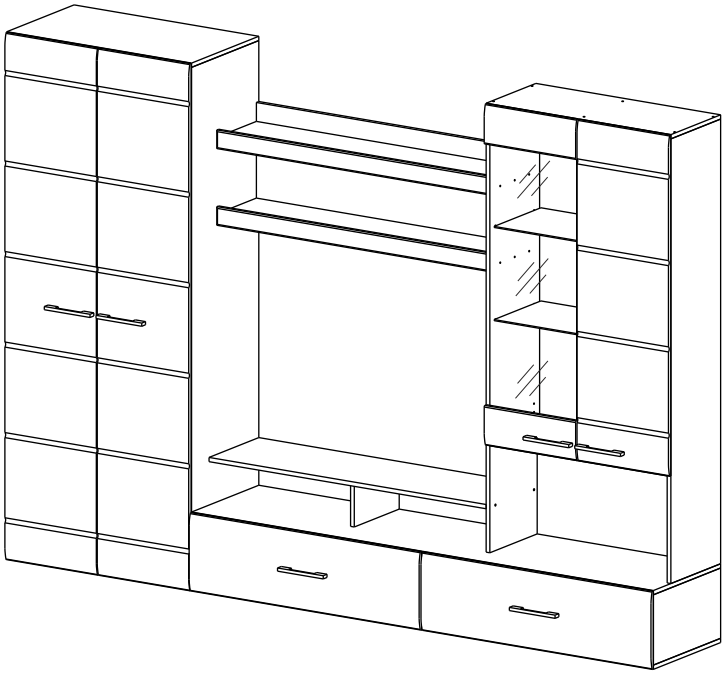

Комплектовочная ведомость на детали

	Наименование	Цвет детали в комплектации:			Размер, мм	Кол-во, шт.	№
		Венге-Бел гл	Ясень-Какао гл	Венге - Орфео			
Упаковка №1	Фурнитура	-	-	-	-	1	
Упаковка №2	Боковина	Венге	Ясень свет	Венге	163х298	1	1
	Боковина средн	Венге	Ясень свет	Венге	1252х330	1	3
	Боковина правая	Венге	Ясень свет	Венге	1670х330	1	4
	Боковина левая	Венге	Ясень свет	Венге	1670х330	1	5
	Боковина левая	Венге	Ясень свет	Венге	1950х446	1	6
	Боковина правая	Венге	Ясень свет	Венге	1950х446	1	7
	Вязка	Венге	Ясень свет	Венге	1200х330	1	14
	Вязка	Венге	Ясень свет	Венге	376х330	2	15
	Детали ящика	Венге	Ясень свет	Венге	134х911	4	21
Упаковка №3	Боковина	Венге	Ясень свет	Венге	264х446	4	2
	Крышка верх	Венге	Ясень свет	Венге	2000х446	1	8
	Крышка низ	Венге	Ясень свет	Венге	2000х446	1	9
	Вязка	Венге	Ясень свет	Венге	1200х250	2	13
	Задник	Венге	Ясень свет	Венге	1200х446	1	17
	Детали ящика	Венге	Ясень свет	Венге	134х400	4	20
	ДВП	Венге	Ясень свет	Венге	400х943	2	28
	ДВП	Венге	Ясень свет	Венге	410х796	1	29
	ДВП	Венге	Ясень свет	Венге	399х796	1	30
	ДВП	Венге	Ясень свет	Венге	416х796	1	18
	ДВП	Венге	Ясень свет	Венге	1996х286	1	31
	ДВП	Венге	Ясень свет	Венге	1160х396	2	32
	ДВП	Венге	Ясень свет	Венге	1276х396	2	33
	Соед. Элемент	-	-	-	1146 мм	1	34
	Штанга	-	-	-	763 мм	1	19
Упаковка №4	Крышка шкаф	Венге	Ясень свет	Венге	800х446	2	10
	Крышка пенал	Венге	Ясень свет	Венге	800х330	1	11
	Вязка пенал	Венге	Ясень свет	Венге	768х330	1	12
	Вязка шкаф	Венге	Ясень свет	Венге	768х446	2	16
Упаковка №5	Створка левая	Белый гл.	Какао перл. гл.	Орфео	1980х396	1	22
	Створка правая	Белый гл.	Какао перл. гл.	Орфео	1980х396	1	23
	Створка	Белый гл.	Какао перл. гл.	Орфео	1282х396	1	24
	Фасад верхний	Белый гл.	Какао перл. гл.	Орфео	150х396	1	25
	Фасад нижний	Белый гл.	Какао перл. гл.	Орфео	150х396	1	37
	Панель правая	Белый гл.	Какао перл. гл.	Орфео	294х996	1	26
	Панель левая	Белый гл.	Какао перл. гл.	Орфео	294х996	1	26
	Планка	Белый гл.	Какао перл. гл.	Орфео	1200х70	2	27
Упаковка №6	Стеклополка	Прозрачное	Прозрачное	Прозрачное	365х310	2	35
	Стекло	Прозрачное	Прозрачное	Прозрачное	1030х370	1	36

Регулирование зазоров и положения дверей с петлями

Регулирование по высоте | Регулирование глубины | Регулирование наложения

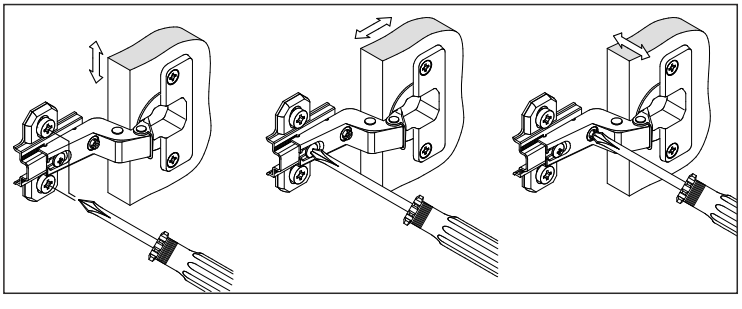

Сборка гостиной «Ненси 1» с фасадами ЛДСП производится аналогично сборке гостиной с фасадами МДФ.

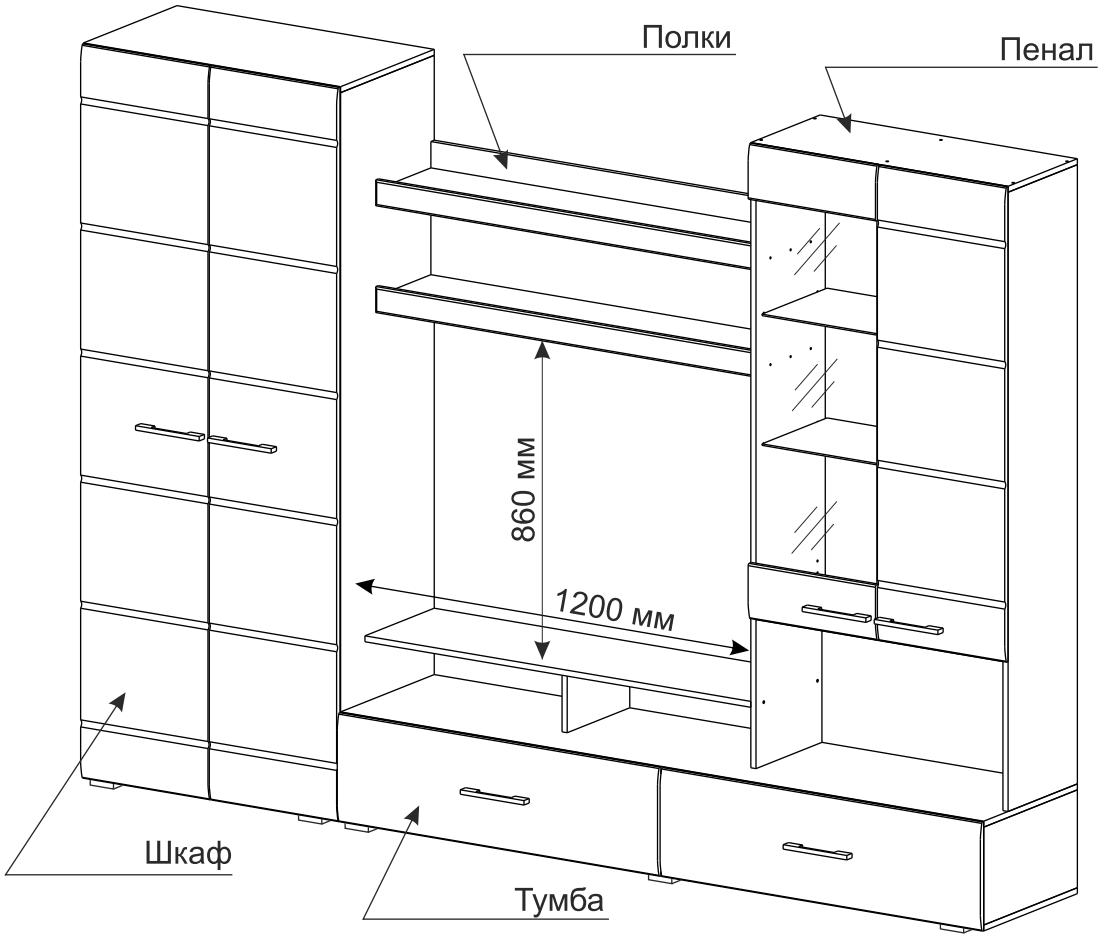

Сборку рекомендуется производить с помощью специалиста, так как неправильная сборка может привести к нежелательным последствиям. Инструкция даст вам необходимые рекомендации по сборке, порядка которых просим вас придерживаться. Перед сборкой внимательно ознакомьтесь с инструкцией, проверьте комплектность фурнитуры и разберите ее по назначению.

Необходимый инструмент для сборки

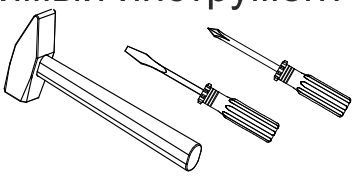

Также необходим инструмент для сверления отверстий и сверло диаметром 5 и 7 мм.

Эксцентрик Twister 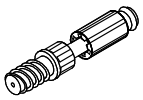 26 шт.	Эксцентриковая стяжка Rastex 26 шт.	Заглушка под эксцентрик 16 шт.	Гвозди 2*20 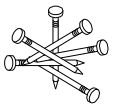 100 шт.	Штангодржатель 2 шт.	Еврошуруп 7х50 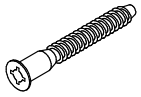 66 шт.	Ручка S170 (ч.н.) 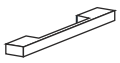 6 шт.
Заглушка под евровинт 40 шт.	Направляющие 400мм 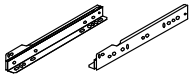 2 комп.	Евровинт 6,3*10,5 (креп. винт) 34 шт.	Шуруп 4*16 106 шт.	Петля накладная 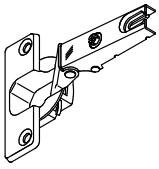	Ответная планка петли 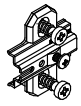 13 шт.	Шайба пластмассовая 20 шт.
Ключ под шестигранник 1 шт.	Стеклодержатель П-образный 8 шт.	Опора регул. 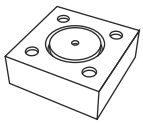 10 шт.	Заглушка ∅5 18 шт.	Втулка для стекла пластик 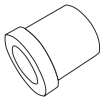 6 шт.	Шуруп 4*30 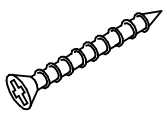 10 шт.	Уголок пластмассовый 6 шт.

Порядок сборки шкафа (в левом исполнении).

(в правом исполнении сборка производится аналогично)

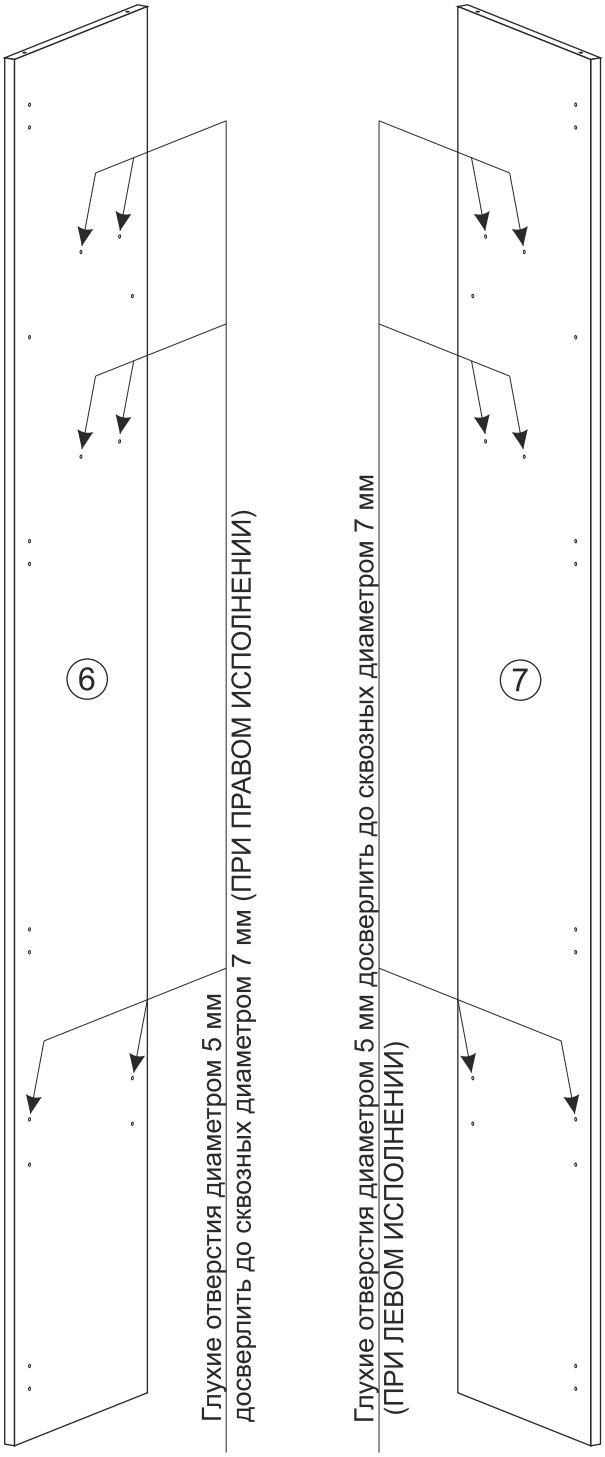

1. Сборку осуществлять необходимо двум специалистам. Перед сборкой, определить место установки набора, вскрыть пакеты и согласно схеме сборки прикрепить необходимую фурнитуру по наколкам и отверстиям. После этого можно приступать к сборке согласно схеме.

2. Сборка осуществляется горизонтально, тыльной стороной вниз. В зависимости от варианта исполнения предварительно необходимо на боковинах 6 и 7 указанные отверстия досверлить до сквозных (см. рис). Далее на боковины 6 и 7 установить эксцентрики, а также ответные планки накладных петель евровинтами 6,3*10,5 мм.

3. Подготовленные боковины соединить между собой вязками 16 с помощью эксцентриков, зафиксировав эксцентриковыми стяжками.

Монтаж эксцентриковой стяжки

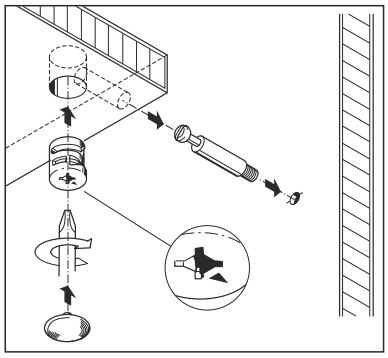

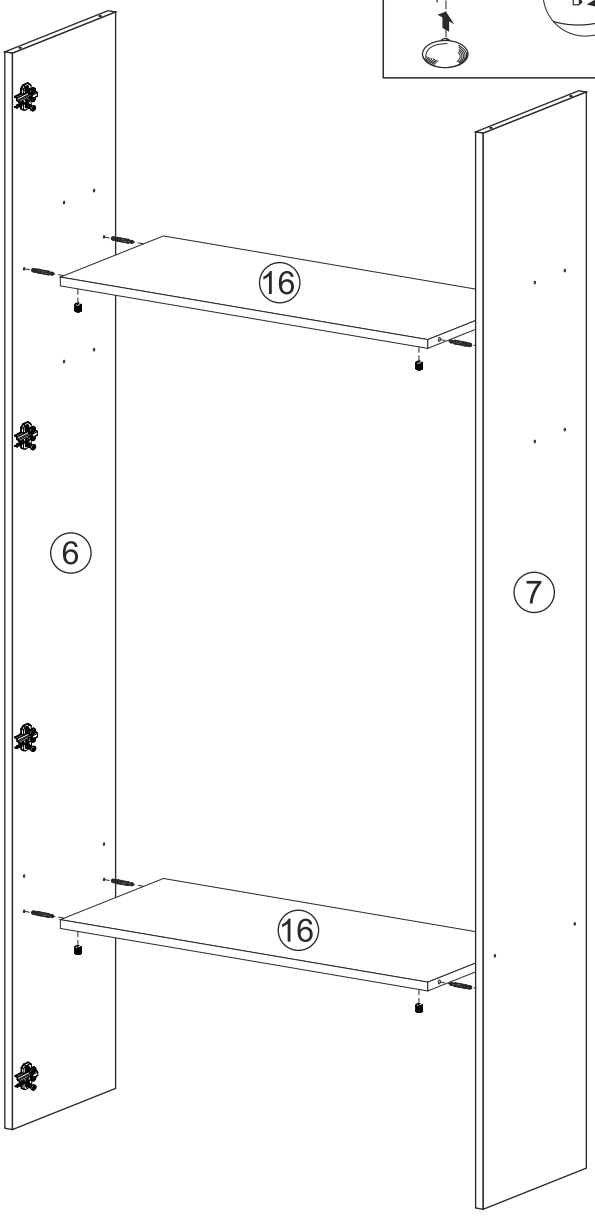

Крепление ответной планки петли

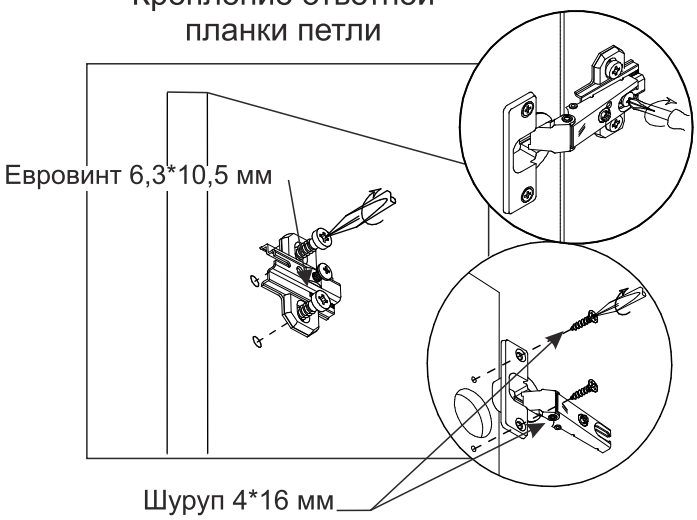

4. Крышки 10 скрепить с боковинами 6 и 7, используя еврошурупы 7*50 мм.

5. Для монтажа задних стенок 29, 30 и 32 собранную конструкцию положить лицевой стороной вниз. Замерить и уровнять диагональ. Между задними стенками под номерами 32 установить соединительный брус 34. После выверки закрепить ДВП гвоздями, используя шайбу пластмассовую.

6. На нижнюю крышку 10 установить ножки при помощи шурупов 4*30 мм.

7. Поставить изделие в вертикальное положение. На створки 22 и 23 установить накладные петли шурупами 4*16 мм. Для установки ручек на створки необходимо досверлить глухие отверстия диаметром 5 мм насквозь. Далее закрепить ручки саморезами и навесить створки. Установить штангу.

Установка выдвижной штанги

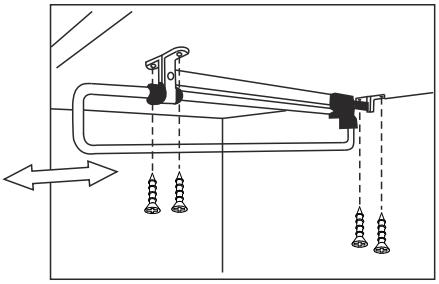

Монтаж ножки

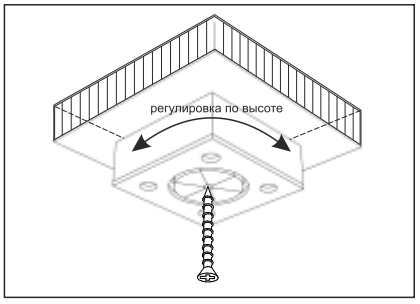

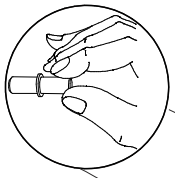

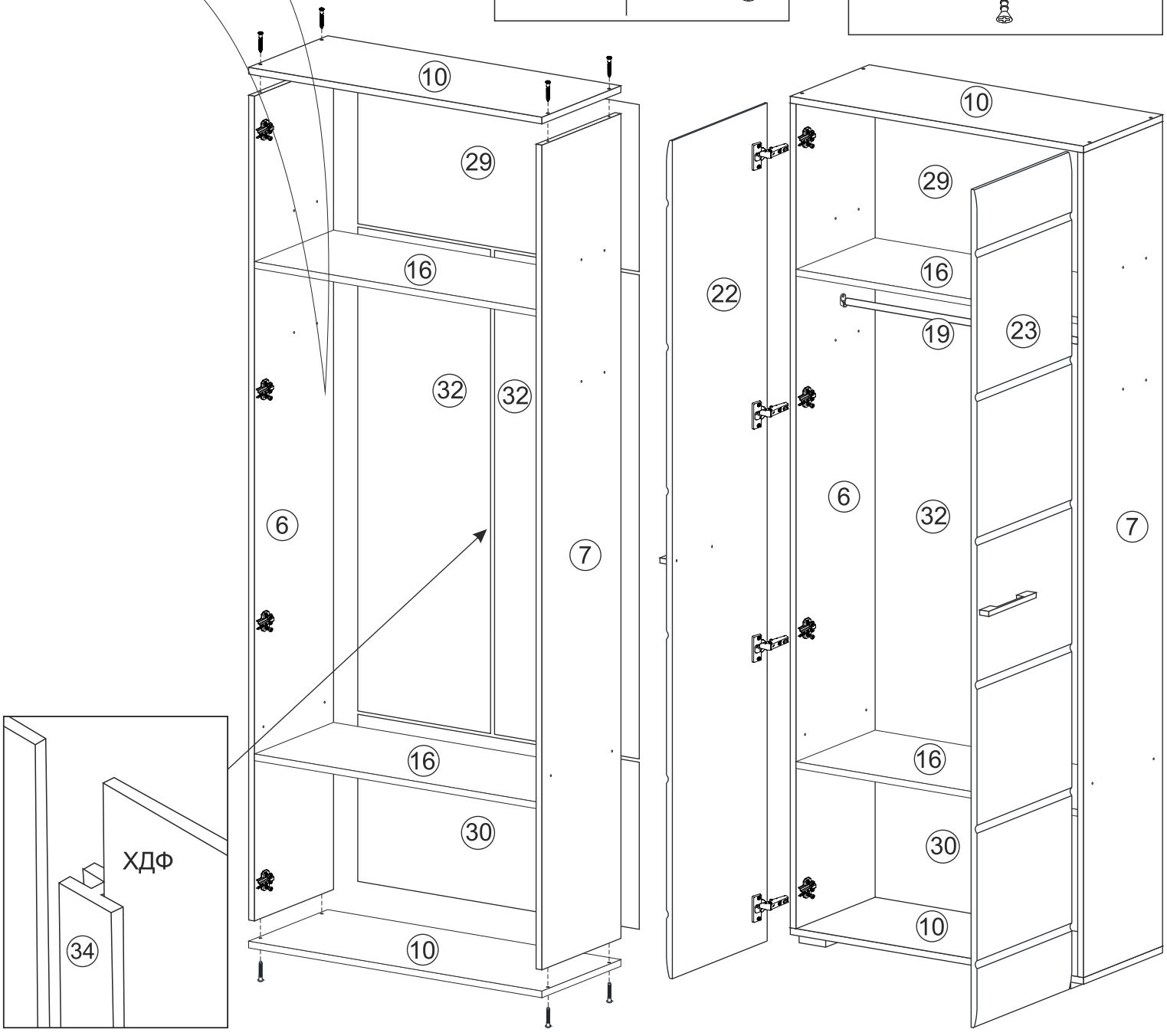

Порядок сборки тумбы (в левом исполнении).

(в правом исполнении сборка производится аналогично, но зеркально)

1. Сборка осуществляется горизонтально, тыльной стороной вниз. В зависимости от варианта исполнения (левого или правого) предварительно необходимо на крышке 8 указанные отверстия досверлить до сквозных (см. рис). Далее на подготовленную крышку 8 в глухие отверстия установить эксцентрики.

Оборотная сторона крышки 8

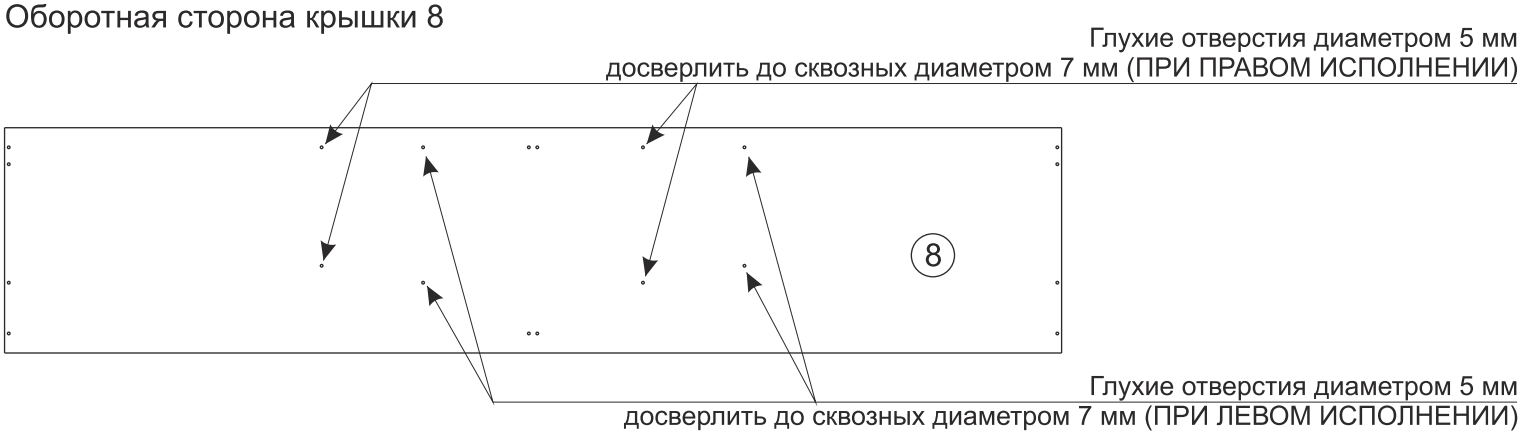

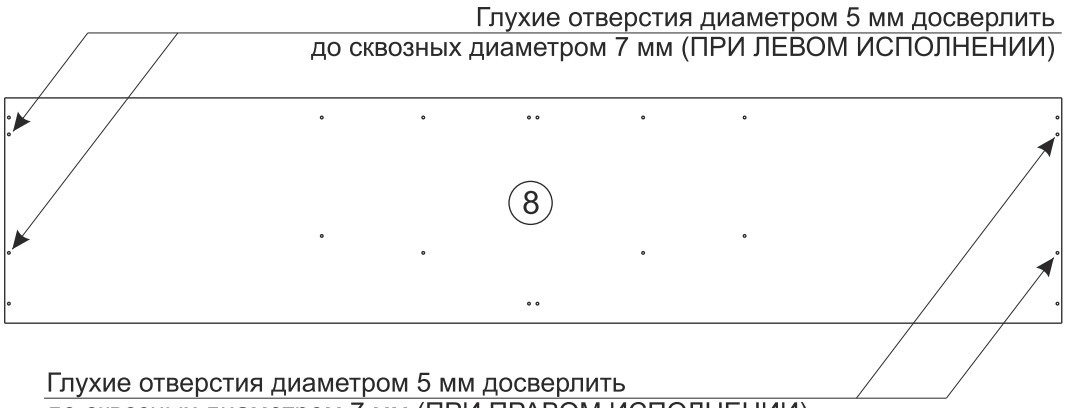

Сборка ящика

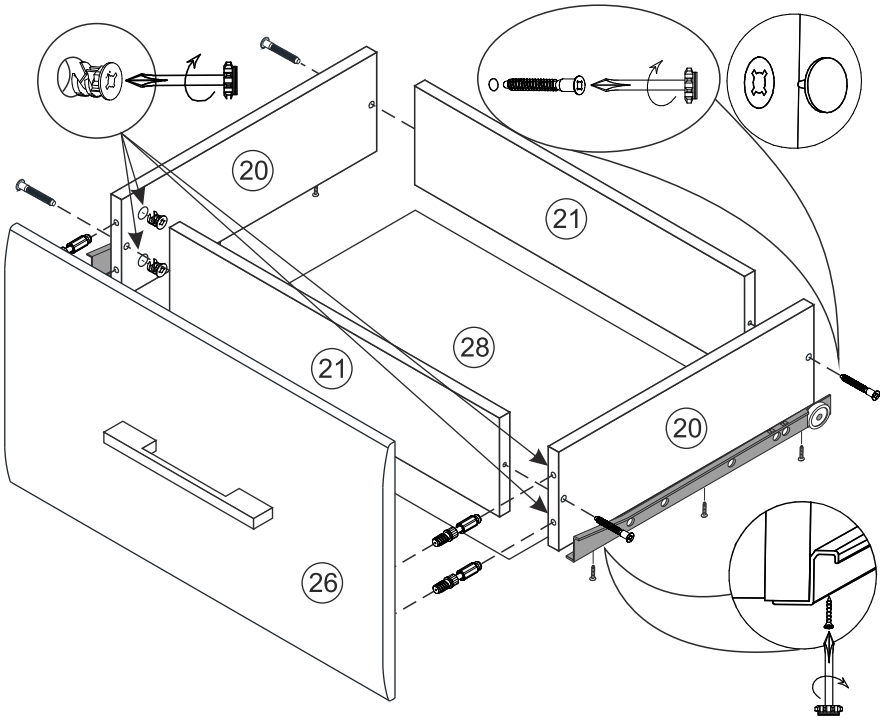

1. Бока ящика 20 скрепляем с задниками 21 еврошурупами.

2. Собранную конструкцию положить лицевой стороной вниз и закрепить дно ящика 28 гвоздями к боковинам ящика.

3. Для установки ручек на панели 26 необходимо досверлить глухие отверстия диаметром 5 мм насквозь. Далее закрепить ручки саморезами.

4. Панель ящика 26 закрепить эксцентриковой стяжкой с боками ящика 20 с помощью эксцентриковых стяжек.

5. На боковинах ящика 20 установить направляющие 400 мм шурупами 4*16 мм.

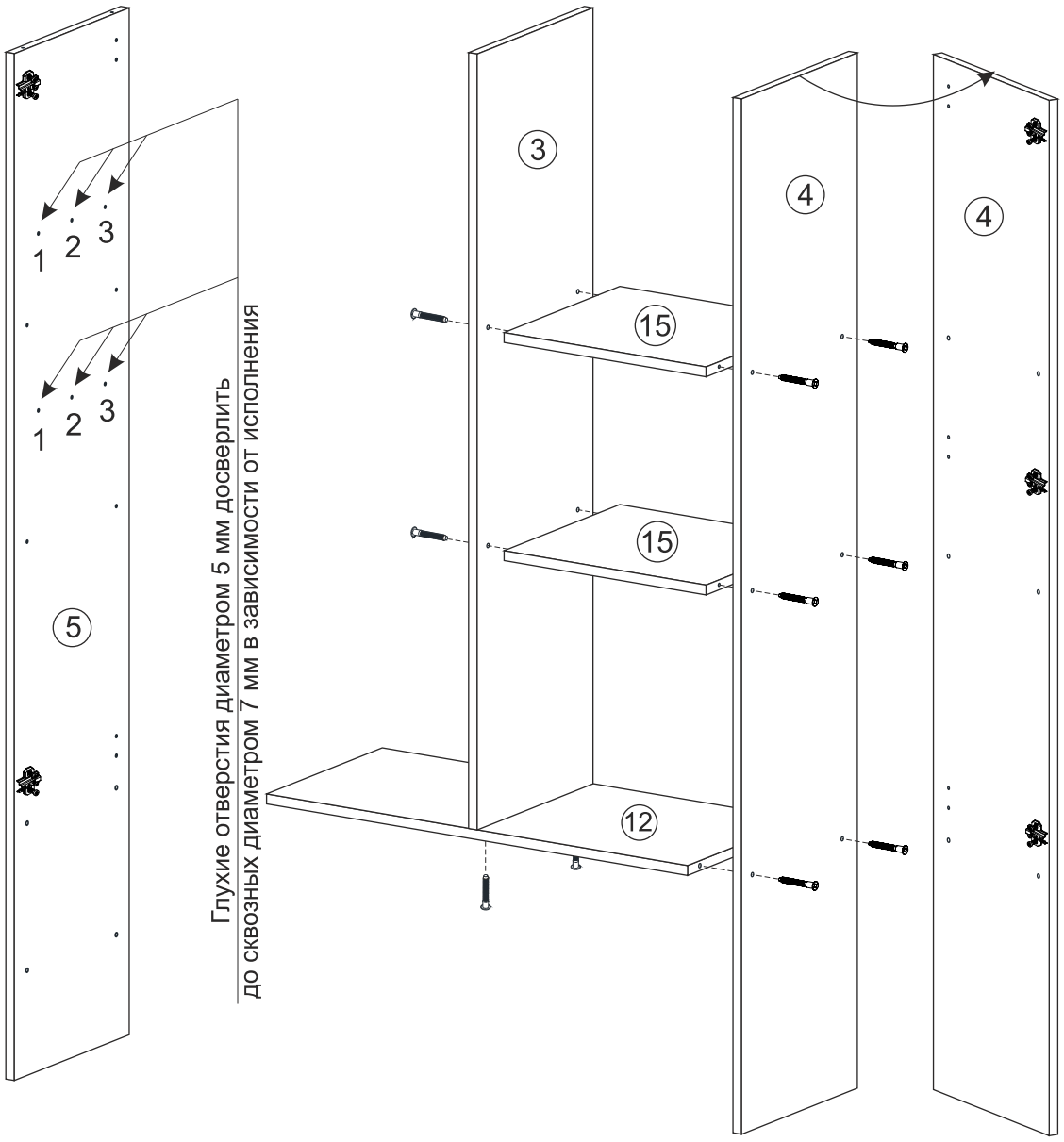

2. На боковину 4 установить ответные планки петель евровинтами 6,3*10,5 мм. Далее боковины 3 и 4 скрепить между собой вязками 15 и 12 при помощи еврошурупов 7*50 мм.

3. В зависимости от варианта исполнения (левого или правого) на боковине 5 просверлить глухие отверстия диаметром 5 мм до сквозных диаметром 7 мм.
Отверстия 2 и 3 - для левого исполнения, 1 и 2 - для правого исполнения (см. рис.).

4. В глухие отверстия на вязке 14 установить эксцентрики. Далее скрепить боковину 1 с вязкой 14, зафиксировав эксцентриковыми стяжками. На боковины 2 необходимо установить направляющие 400 мм при помощи евровинтов 6,3*10,5 мм.

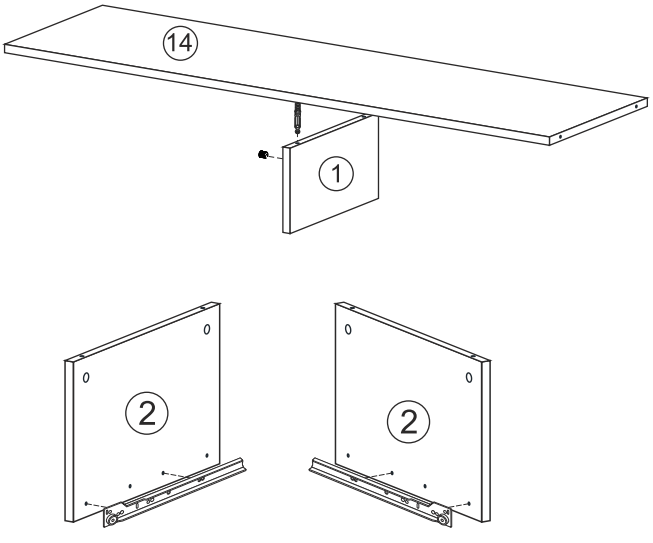

Монтаж эксцентриковой стяжки

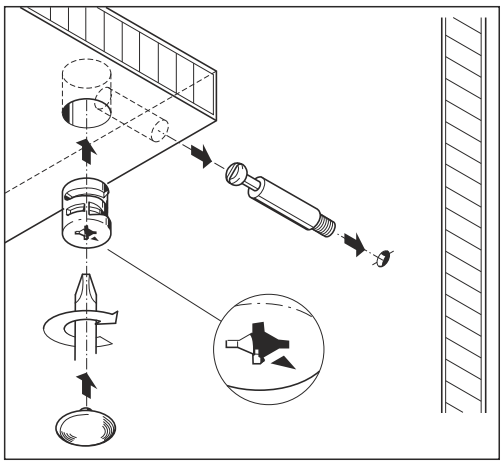

5. Подготовленную боковину 5 и крышку 8 соединить с ранее собранной конструкцией при помощи еврошурупов 7*50 мм (см. рис.).
Боковину 1 скрепить с крышкой 8, боковину 5 - с вязкой 14, используя еврошурупы 7*50 мм.

6. Крышку 11 соединить с боковинами 3, 4 и 5 еврошурупами 7*50 мм.

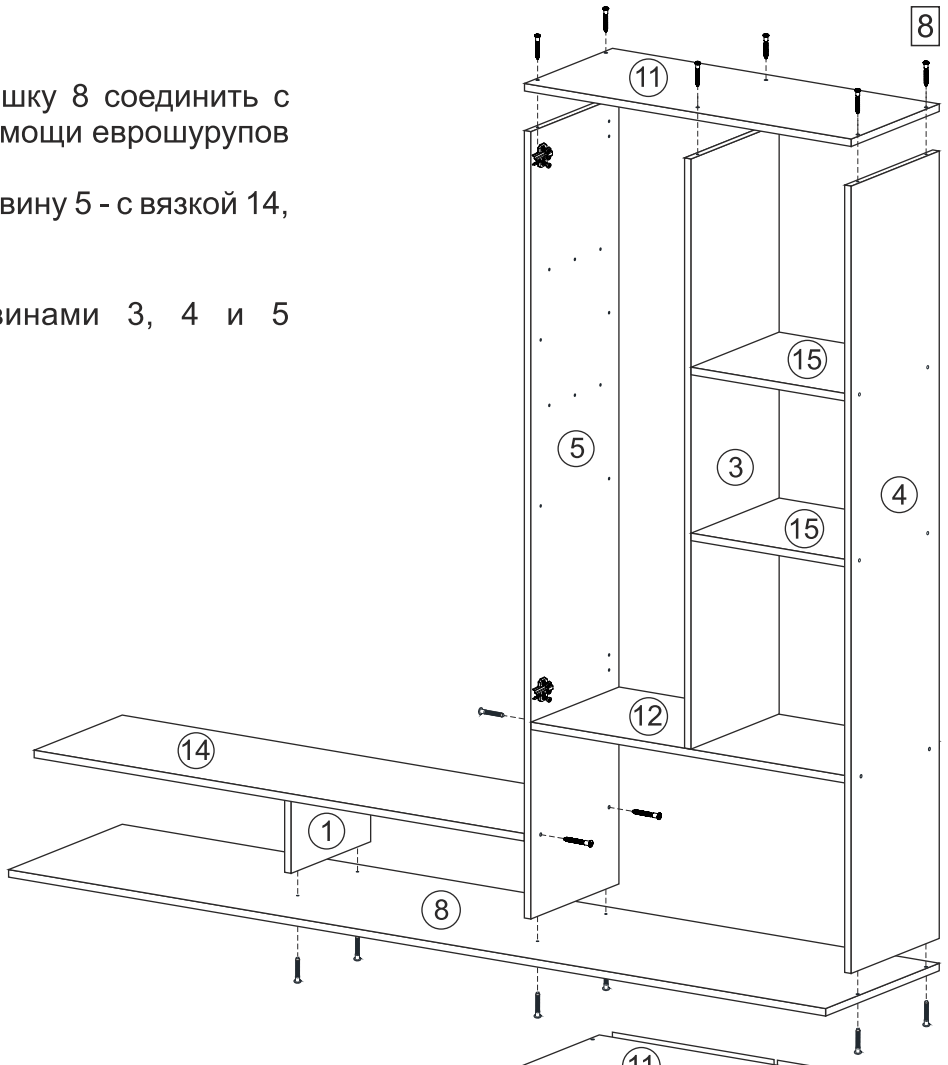

7. Далее подготовленную крышку 8 соединить с боковинами 2 при помощи эксцентриков, зафиксировав эксцентриковыми стяжками. Крышку 9 скрепить с боковинами 2, используя еврошурупы 7*50 мм.
На крышку 9 установить опоры при помощи шурупов 4*30 мм.

8. Собранную конструкцию поставить в вертикальное положение. Для закрепления задних стенок 33, 31, 18 необходимо замерить и уровнять диагональ. После выверки закрепить ДВП гвоздями, используя шайбу пластмассовую.

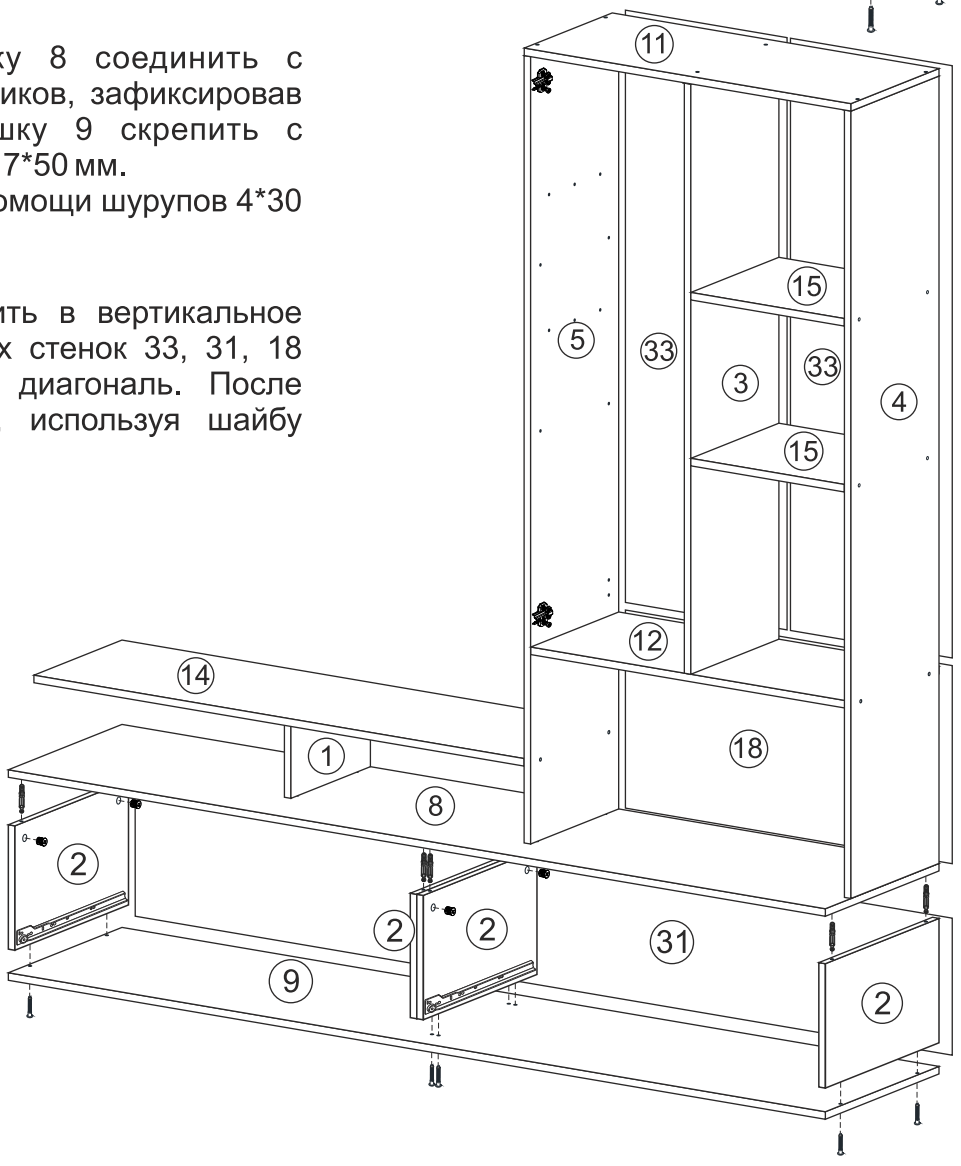

Монтаж ножки

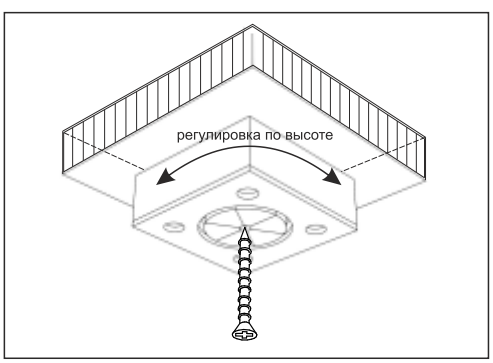

9. Планки 27 соединить с вязками 13 при помощи уголков пластмассовых и шурупов 4*16 мм. Вязки 13 и задник 17 скрепить между собой еврошурупами 7*50 мм.

10. Собранную конструкцию из деталей 13 и 17, 27 скрепить с боковинами 7 и 5 при помощи еврошурупов 7*50 мм (см. рис. ниже).

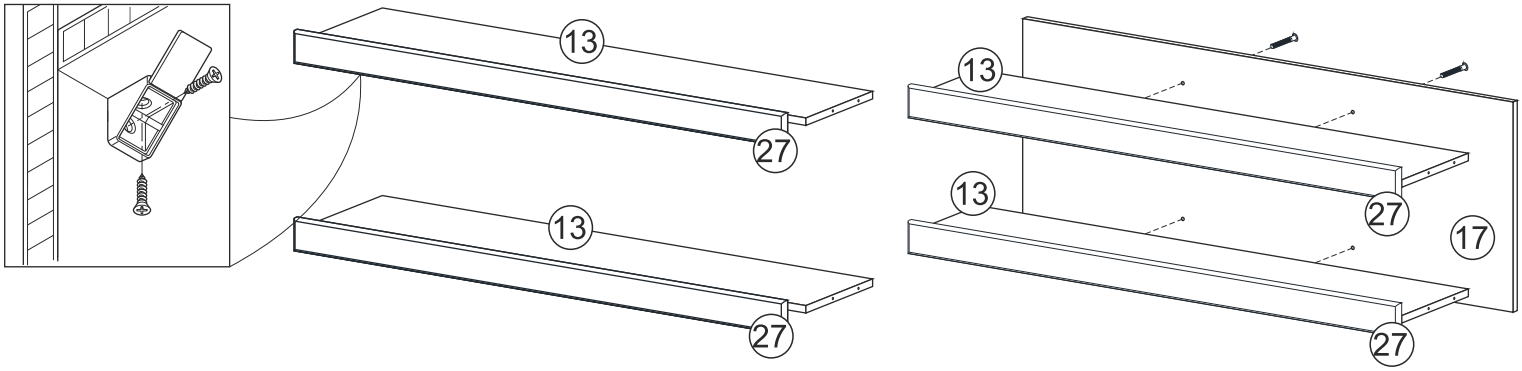

11. Собрать и установить ящики

12. Вязку 14 скрепить с боковиной 7 при помощи еврошурупов 7*50 мм.

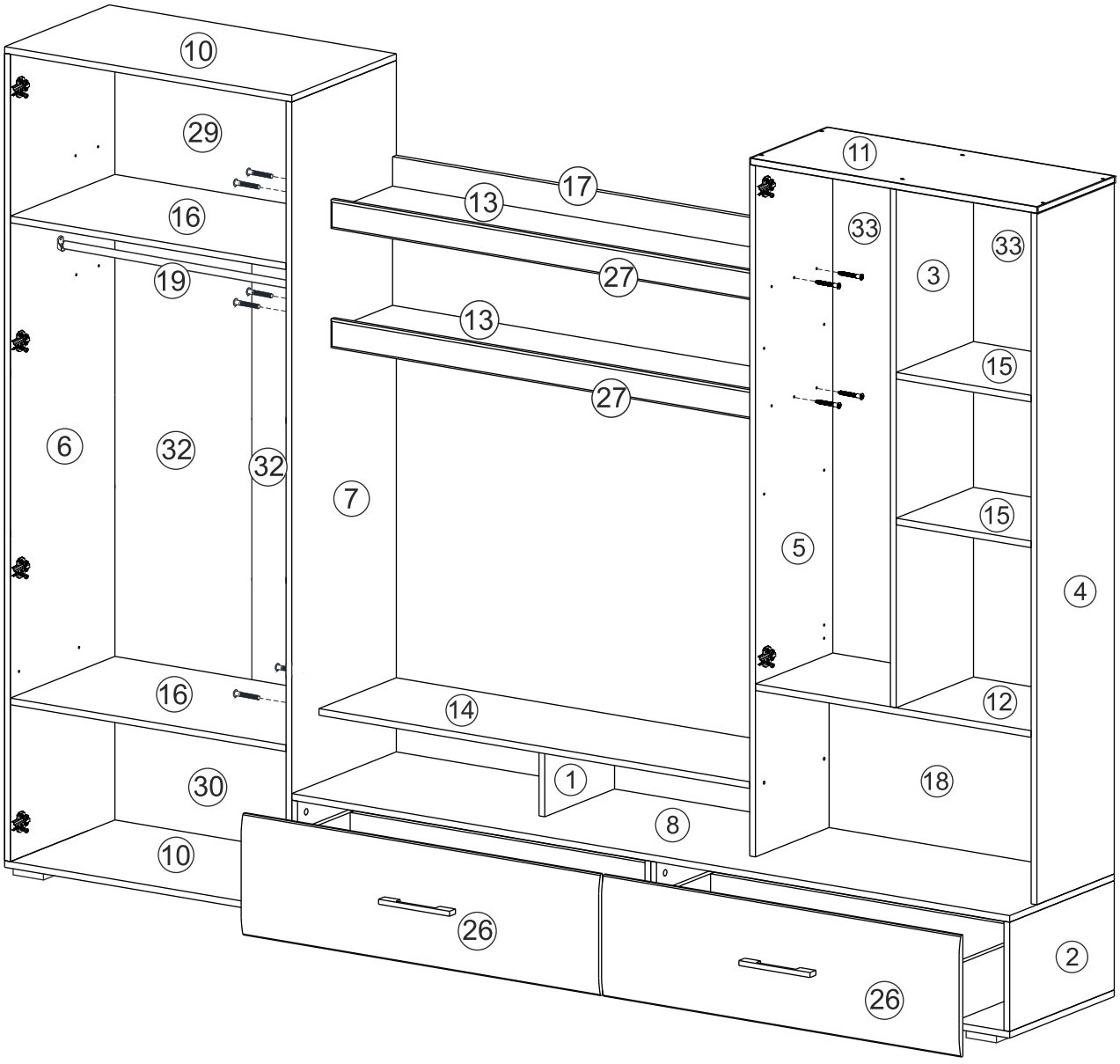

13. Стеклополки 35 установить на П-образные стеклодержатели.

14. Необходимо собрать стеклостворку. Для этого в глухие отверстия в деталях 25 и 37 вставить втулки для стекла. Далее шурупами 4х16 мм прикрепить стекло 36 к соответствующим деталям (см. рис.). На собранную стеклостворку установить накладные петли шурупами 4*16 мм. Для установки ручки на створку необходимо досверлить глухие отверстия диаметром 5 мм насквозь. Далее закрепить ручку саморезами и навесить стеклостворку.

15. На створку 24 установить накладные петли шурупами 4*16 мм. Для установки ручки на створку необходимо досверлить глухие отверстия диаметром 5 мм насквозь. Далее закрепить ручку саморезами и навесить створку 24.

Стеклодержатель П-образный

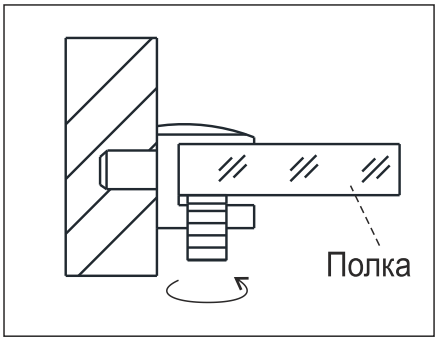

Крепление ответной планки петли

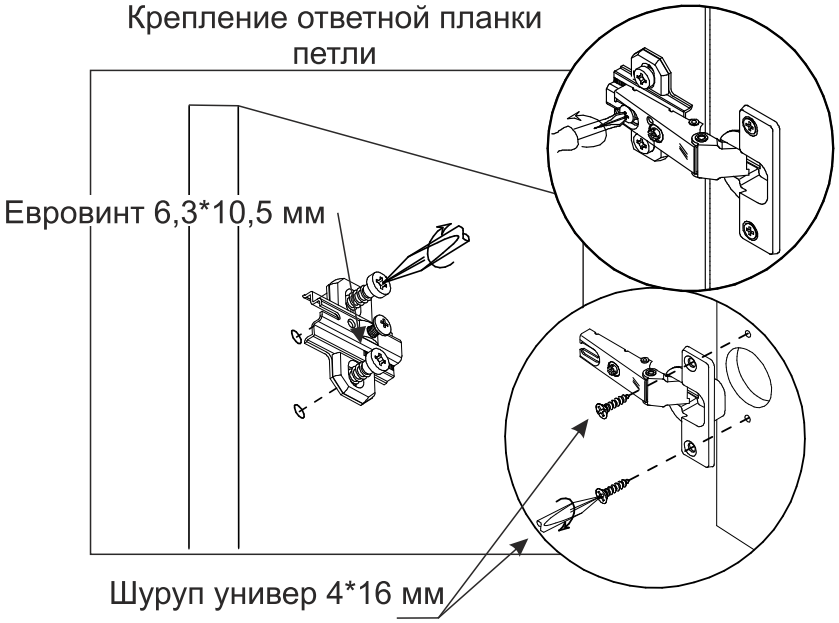

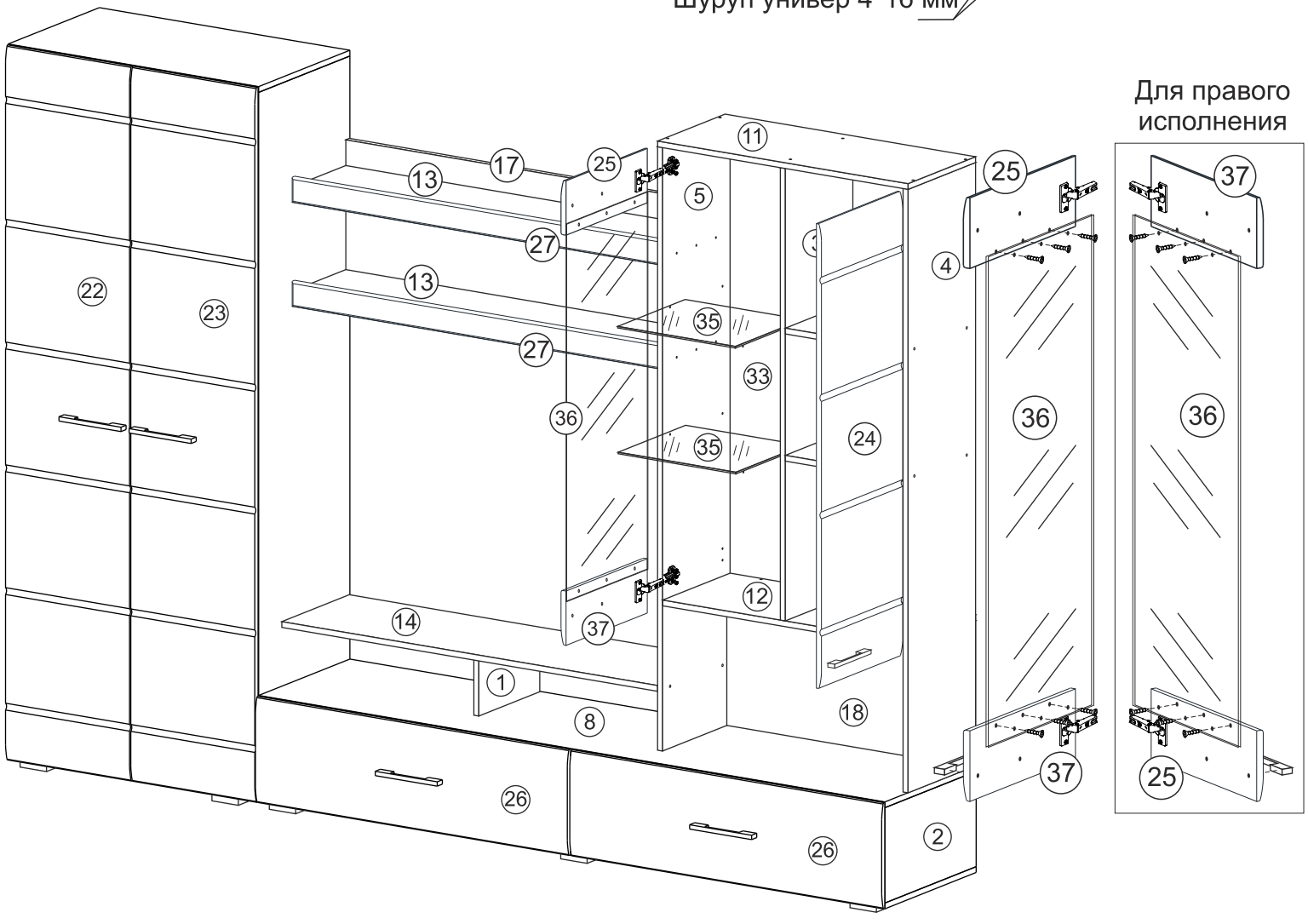

Инструкция по уходу за мебелью и правила эксплуатации

Для поддержания надлежащего внешнего вида и долговечности мебели рекомендуется соблюдать следующие общие правила.

1. Мебель должна эксплуатироваться в сухих и теплых помещениях, имеющих отопление и вентиляцию при температуре воздуха не ниже +10°С и не выше +40°, относительной влажности 65-85%.
2. Расположение мебели ближе одного метра от отопительных приборов и других источников тепла, а также под прямыми солнечными лучами, вызывает ускоренное старение покрытия и деформацию мебельных щитов.
3. Поверхность деталей мебели следует оберегать от попадания влаги во избежание разбухания каркасов, фасадов и столешницы, отклеивания кромок на боковых поверхностях.
4. Следует оберегать поверхность мебели и ее конструктивные элементы от механических повреждений, которые могут быть вызваны воздействием твердых предметов, абразивных порошков, а также чрезмерными физическими нагрузками.
5. Изделия мебели необходимо устанавливать на ровные поверхности.
6. Рекомендуется для чистки преимущественно пользоваться мягкой тканью или замшей, смоченной и хорошо отжатой перед использованием. Всегда тщательно высушивайте (протирайте сухой тканью) смоченные участки по окончании чистки. Не следует использовать средства, обладающие абразивными свойствами, а также губки с покрытием из металлического волокнообразного или стружечного материала при чистке.
7. В процессе эксплуатации мебели возможно ослабление крепежной фурнитуры, необходимо осуществлять «затяжку» всех изделий металлофурнитуры, осуществляющих крепеж и регулировку узлов, обеспечивающих открывание и трансформацию подвижных элементов.

Общие технические указания по сборке.

Для удобства транспортировки и предохранения от повреждений, мебель поставляется в разобранном виде в индивидуальной упаковке. Вы можете собрать ее самостоятельно, либо воспользоваться услугами квалифицированных сборщиков. Не приступайте к сборке, не ознакомившись с инструкцией!

Проверить комплектность каждой упаковки, согласно комплектовочной ведомости. **При обнаружении дефектов или не комплектности к сборке не приступать. Обратитесь к продавцу.** ВНИМАНИЕ! Не рекомендуется одновременно вынимать детали из всех упаковок во избежание их смешивания (можете перепутать детали). Проверить наличие фурнитуры.

Во избежание перекосов и повреждений, а также загрязнения мебели, сборку производить на ровном полу, покрытом тканью или бумагой. Необходимо соблюдать осторожность, чтобы не повредить поверхность деталей. В сборке сложных и больших изделий желательно участие двух человек. Перед началом сборки необходимо определить расположение деталей в изделии в соответствии со схемами сборки и инструкцией.

Производитель оставляет за собой право вносить незначительные изменения в конструкцию, не изменяющую внешний вид и дизайн изделия без предварительного уведомления.

Поставщик гарантирует соответствие товаров требованиям ГОСТа 16371-93 при соблюдении условий транспортировки, хранения, сборки (для мебели поставляемой в разобранном виде), эксплуатации.
Гарантийный срок эксплуатации мебели: детской и для общественных помещений – 18 месяцев, бытовой – 24 месяца. Гарантийный срок при розничной продаже через торговую сеть исчисляют со дня продажи мебели, но в пределах 30 месяцев со дня её изготовления. Срок эксплуатации 10 лет.

Шкаф НЕНСИ 2х створчатый / wardrobe NANCY 2 door

Код ТН ВЭД ЕАЭС
9403 60 100 1 9403 90 300 0

отрезать
и приклеить

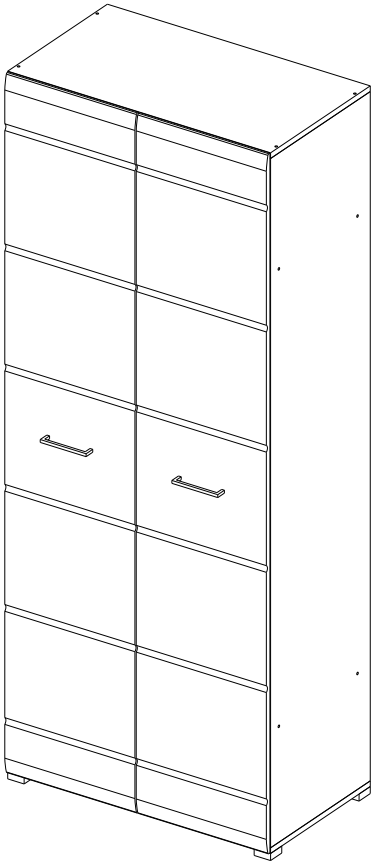

800	2000	466

корпус
- 39НВШ2 **/ 2557**
- 39НЯШ2 **/ 2579**
- 39НАН091 **/ 3431**

фасад
- 39ФБШ2 **/ 2590**
- 39ФУШ2 **/ 2830**

Craft gold - Крафт золотой
Ash light - Ясень светл

Комплектовочная ведомость / Set package sheet

Упак/ Package	Наименование	Description	Décor			Размер/ Size, mm	Кол-во/ Quantity	№
			Wenge	Ash light	Craft gold			
1	Фурнитура	Furniture/Cabinetry hardware	-	-	-	-	1	-
2	Боковина левая	Side left	Wenge	Ash light	Craft gold	1950x446	1	1
	Боковина правая	Side right			Craft gold	1950x446	1	2
	ХДФ	Back element			White	341x796	2	7
	ХДФ	Back element			White	1292x397	2	8
	Соед. Элемент	Connecting back element	-	-	-	1277 mm	1	9
3	Крыша	Top	Wenge	Ash light	Craft gold	800x446	2	3
	Вязка	Connecting element				767x446	2	4
	Тяга	Connecting element				100x767	1	5
	Штанга	Wardrobe tube	-	-	-	763 mm	1	10

Продается отдельно/Sold separately:

Упак/ Package	Наименование	Description	Décor		Размер/ Size, mm	Кол-во/ Quantity	№
			White gl	Cappuccino gl			
1	Створка	Door	White gl	Cappuccino gl	1980x396	2	6

5	7x50	14	3,5x30	18	3,5x15	48	2x20	49	
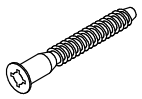						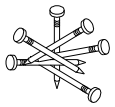			
18 x		4 x		20 x		50 x		2 x	

15		126	C42 128 mm	72		6	6,3x10,5	45	
		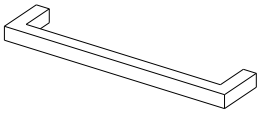						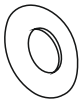	
1 x		2 x		14 x		16 x		10 x	

91	A	38		8	8x50
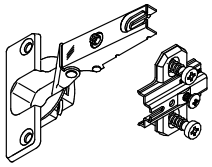		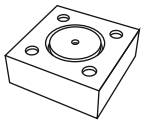		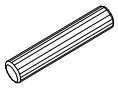	
8 x		4 x		10 x	

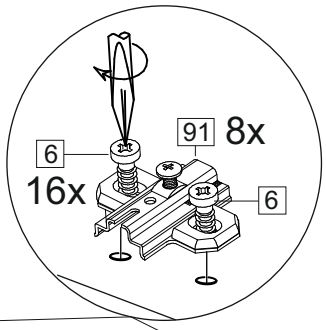

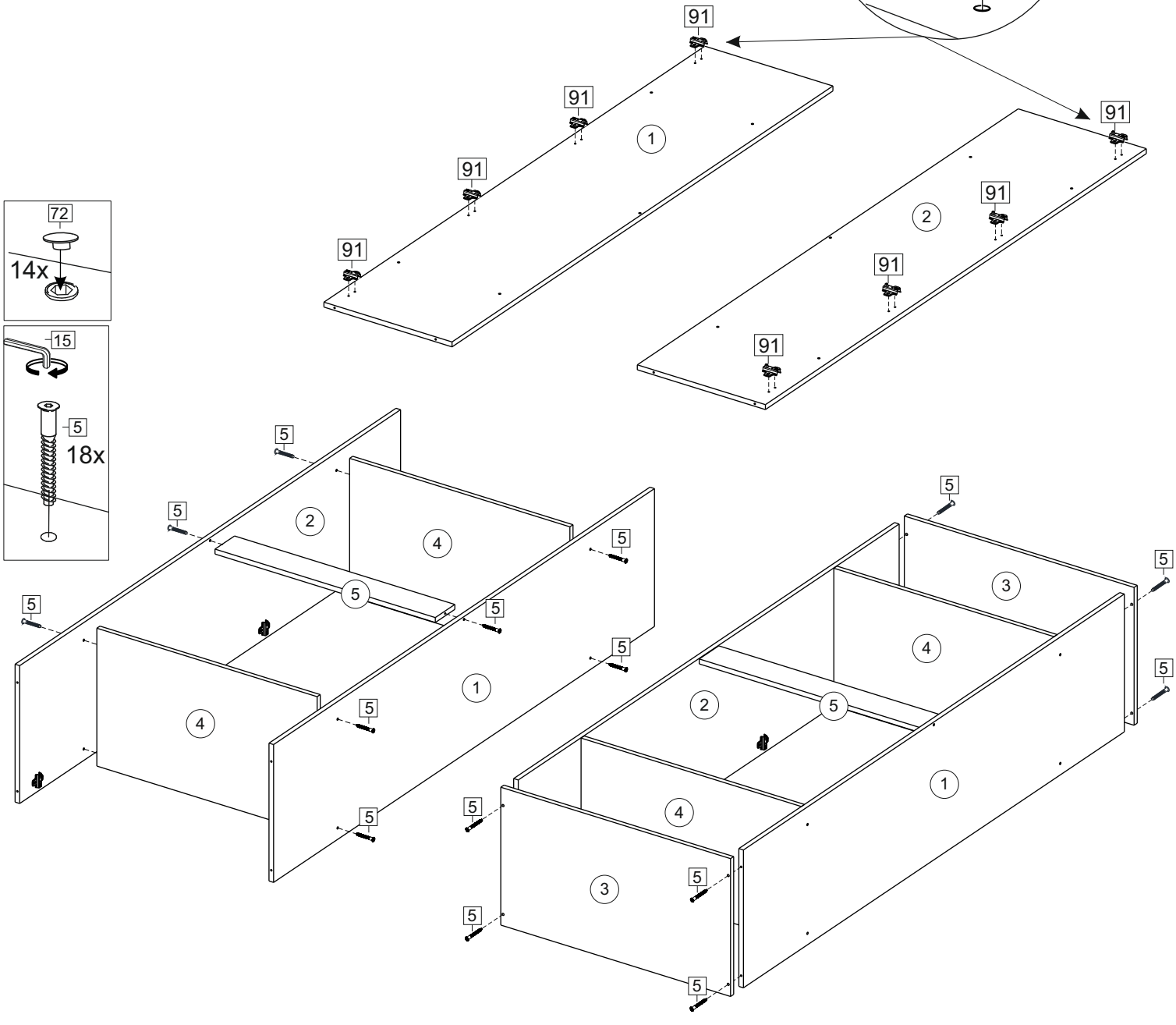

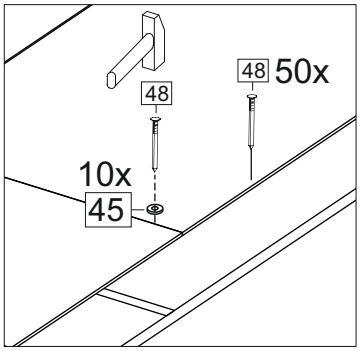
48
48 50x
10x
45

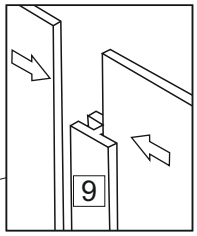
9

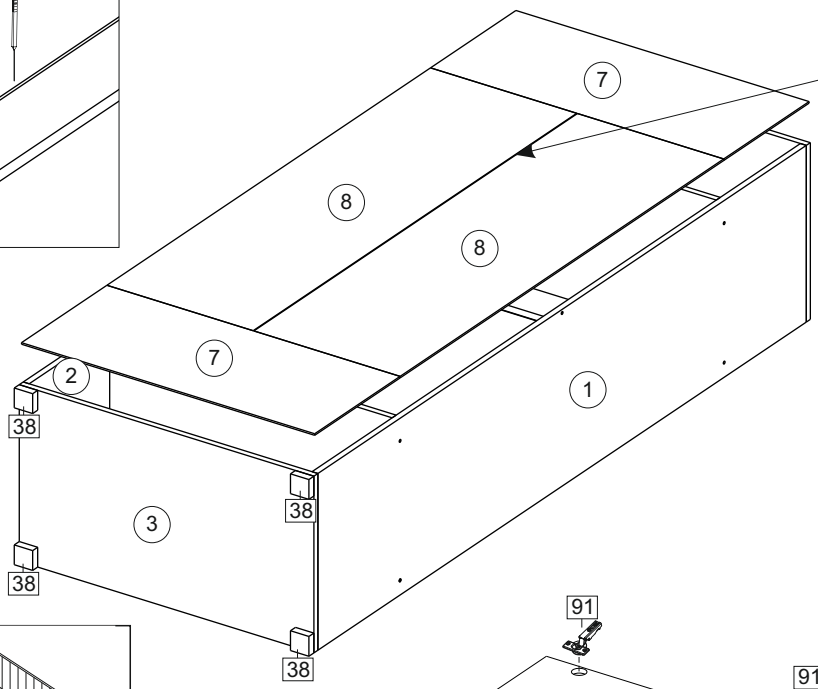
7
8
8
7
2
38
1
38
3
38
38

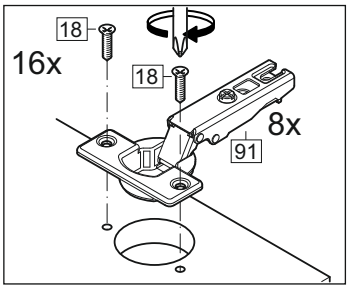
18
16x
18
8x
91

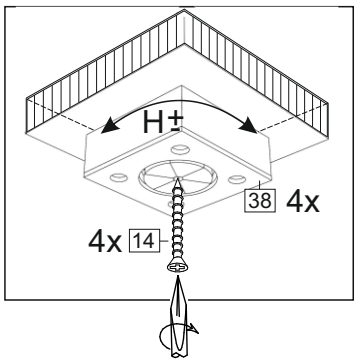
H±
38 4x
4x 14

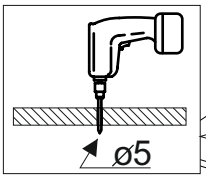
ø5

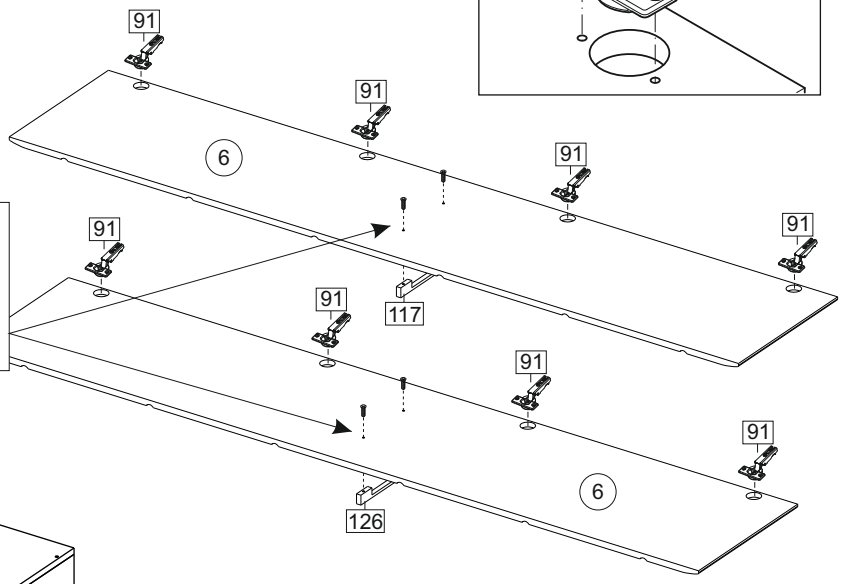
91
91
91
91
91
91
91
91
6
117
6
126

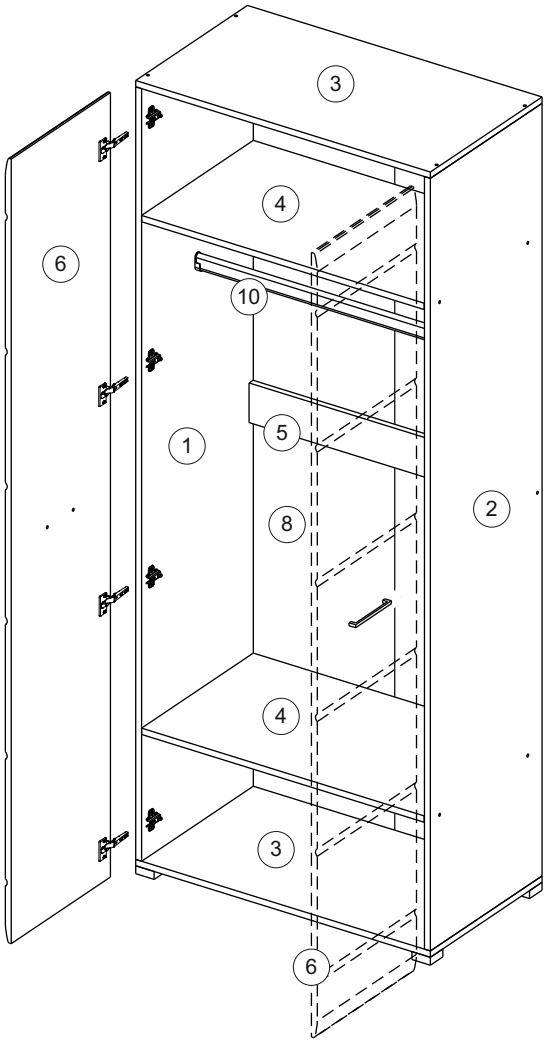
3
4
6
10
1
5
8
2
4
3
6

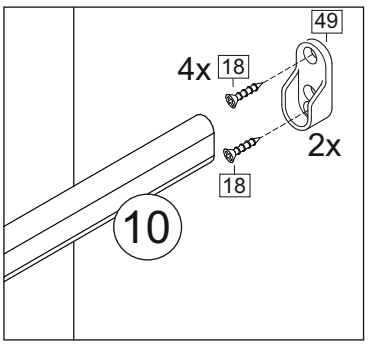
49
4x 18
2x
18
10

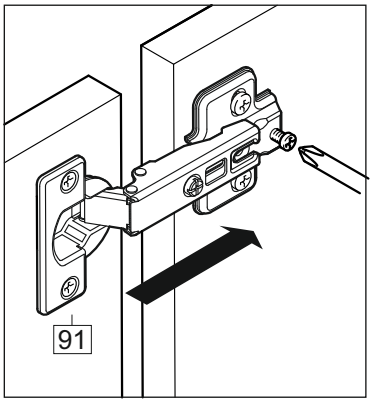
91

PL Instrukcja montażu
CZ Návod k montáži
D Montageanleitung
GB Assembly instruction
F Model d'emploi
HU Szerelési útmutató
I Istruzione di montaggio
NL Handleiding voor de montage
RU Инструкция по монтажу
RO Instrucţiuni de montare
SK Návod k montáži
TR Montaj talimati

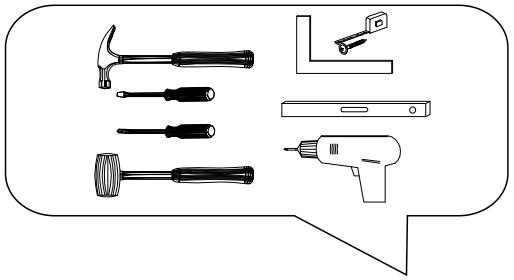

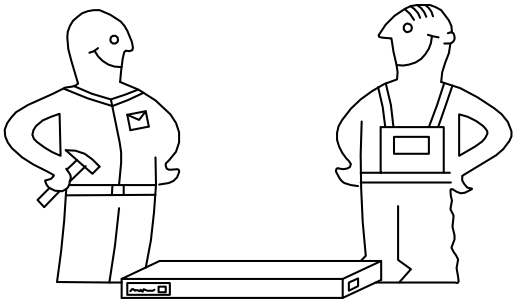

⚠ Uwaga • Upozornìní • Achtung • Attention • Caution • Figyelem Attenzione • Opgelet • Внимание • Atenţie • Upozornenie • Dikkat ⚠	
PL	Czyszczenie należy wykonać wyłacznie za pomocą sciereczki lub lekko nawilżonego ręcznika. Nie stosować środków czyszczących do szorowania.
CZ	Čistění je nutné vykonávat výhradně pomocí utěrky nebo lehce navlhčeného ručníku. Nepoužívejte čisticí prostředky obsahující abrazivní částice.
D	Bitte nur mit einem Staubtuch oder leicht feuchtem Lappen reinigen. Keine scheuernden Putzmittel verwenden.
GB	Please only clean with a duster or a damp cloth. Do no use any abrasive cleaners.
F	Le nettoyage se fait uniquement á l'aide d'un torchon ou d'une serviette légèrement mouillée.
HU	A tisztítás kizárólag törlőruha vary enyhén nedvesített törölköző segítségével végezhető. Súroló hatású tisztítószereket nem szabad használni.
I	Pulire esclusivamente con un panno o un asciugamano umido.
NL	Reinig alleen met een stofdoek of een lichtjes vochtige doek. Gebruik geen schurende poetsmiddelen.
RU	Очищайте от пыли тряпкой или слегка влажной ветошью. Не допускается применение чистящих средств, не пред-назначенных для ухода за мебелью.
RO	Curăţare trebuie efectuată numai cu o cârpă sau cu un prosop uşor umezit. Nu utilizaţi agenţi de curăţare abrazivi.
SK	Čistení je nutné vykonávat' výhradne pomocí utierky nebo l'ahko zvlhnutým ručníkom. Nepoužívajte čistiaci prostriedky obsahujúci abrazívni častice.
TR	Lütfen sadece bir toz beziyle veya hafif nemil yumuşak bir bezle siliniz. Aşindirici temizlik malzemeleri kullanmayiniz.

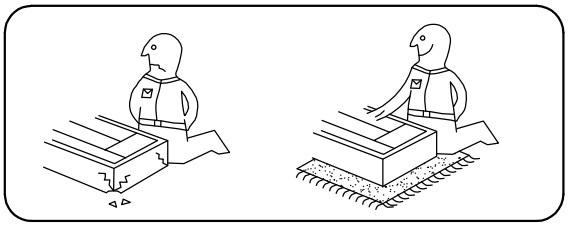

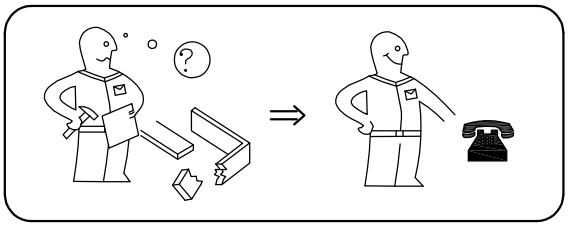
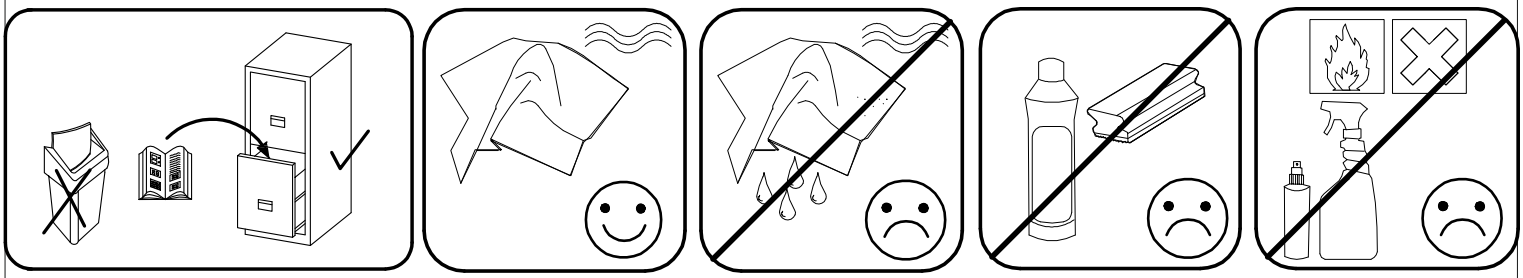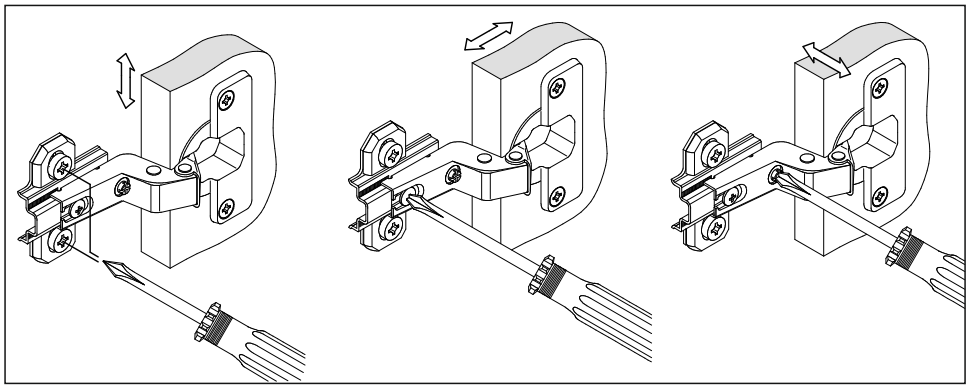
Karta serwisowa • Servisní list • Service Karte • Service card • Carte de service • Szervizkártya Scheda di servizio • Service kaart • Сервисная карта • Fisa service • Servisný list • Servis karti